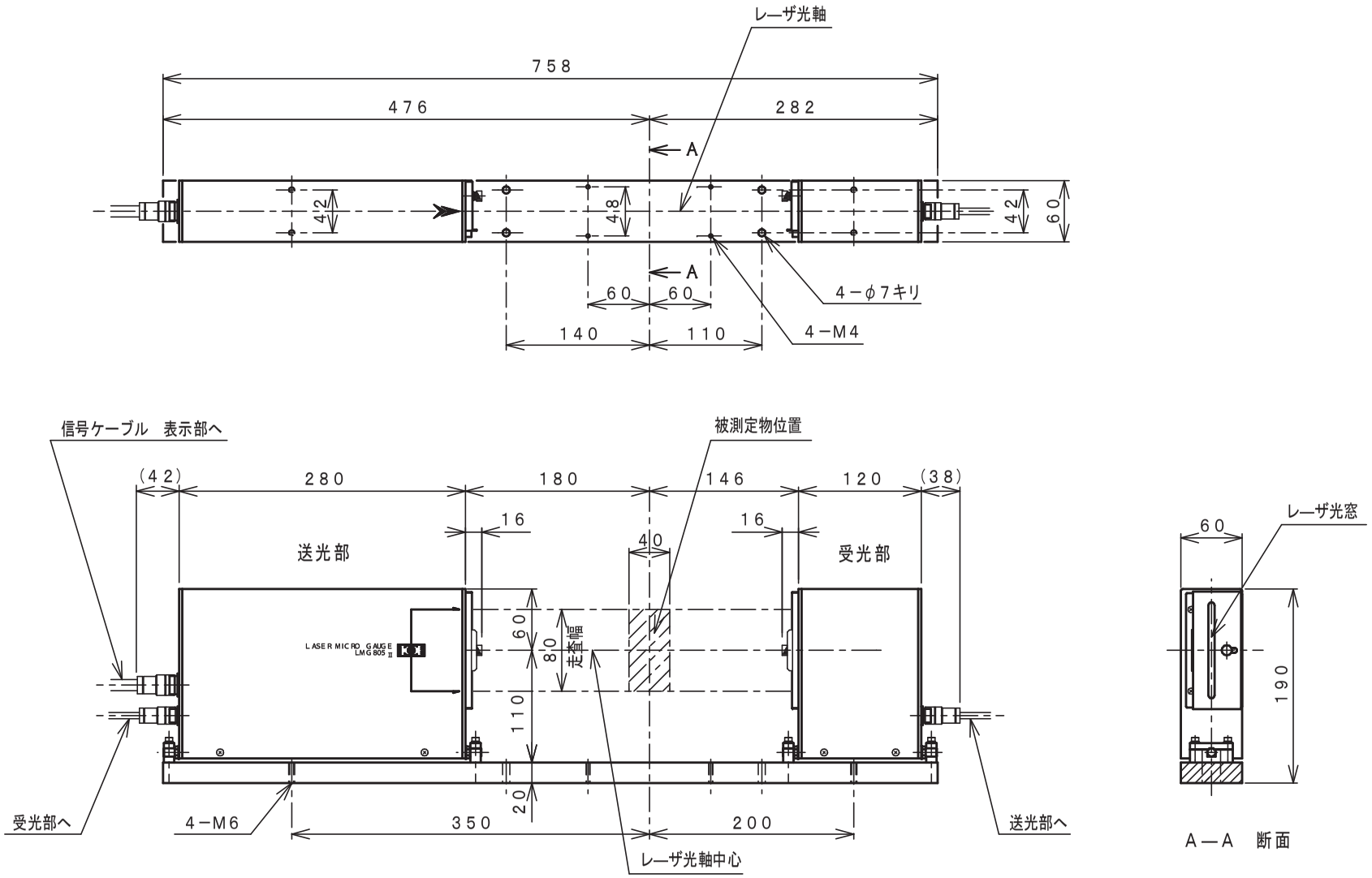

LMG805Ⅱ　センサ部

東京光電子工業株式会社